NITRO MACHINERY

Modelo NIT-BN90R APACHE



TONKA FORCE Engines by RATO



CONTRA DEFECTOS 1 AÑO GARANTIA DE FABRICACION

DATOS GENERALES

Motor:	**RATO 4HP**
Impactos por minuto:	**640-680 gpm**
Fuerza de impacto:	**1225 kg**
Altura del salto:	**40-75mm**
Zapata:	**33*29 cm**
Peso:	**80kg**

Ventajas

- Doble juego de resortes en fuelle.
- Zapata de madera.
- Fuelle Alemán.
- Baleros S&F y GBB.

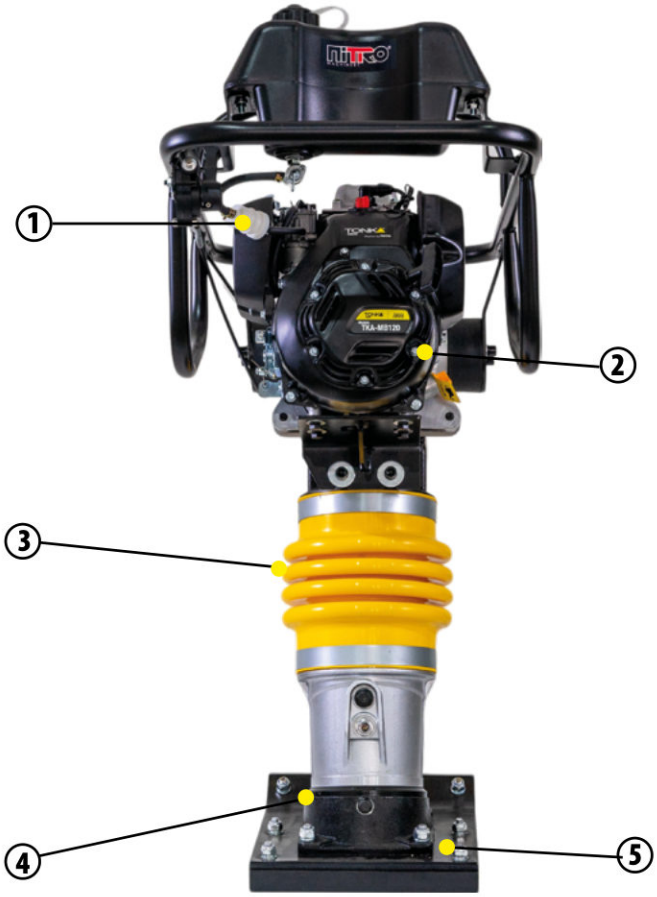

1. Filtro de gasolina.
2. Baleros S&F y GBB.
3. Fuelle Alemán.
4. Manija de transporte.
5. Zapata de madera.